PROPOSED LAYOUT PLAN OF SCHEME

PLATINUM ENCLAVE

AT VILL. RENWAL ,TEH. PHAGI

SCALE:-1=750

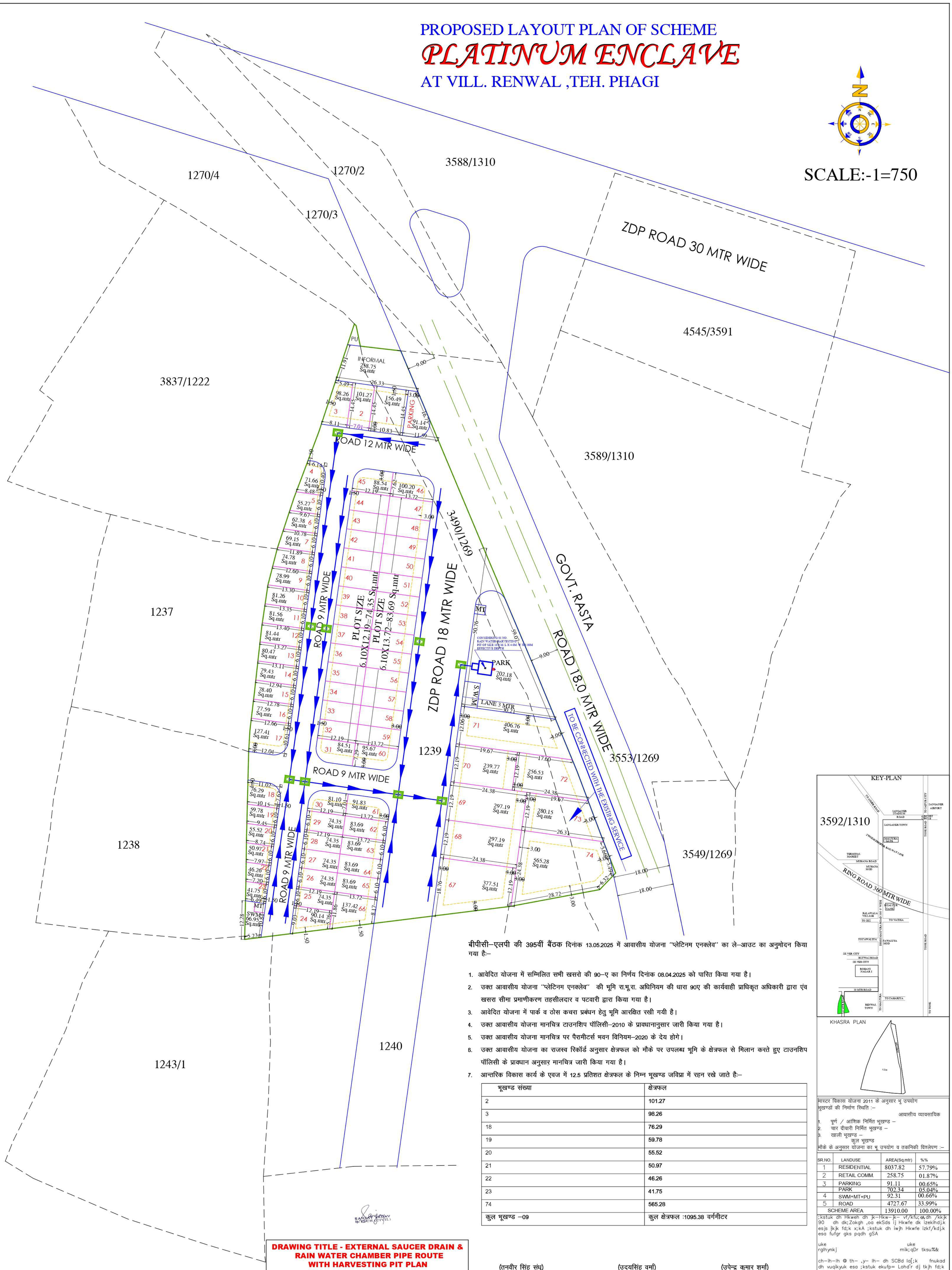

बीपीसी–एलपी की 395वीं बैंठक दिनांक 13.05.2025 में आवासीय योजना ''प्लेटिनम एनक्लेव'' का ले–आउट का अनुमोदन किया गया है:–

1. आवेदित योजना में सम्मिलित सभी खसरो की 90–ए का निर्णय दिनांक 08.04.2025 को पारित किया गया है।
2. उक्त आवासीय योजना ''प्लेटिनम एनक्लेव'' की भूमि रा.भू.रा. अधिनियम की धारा 90ए की कार्यवाही प्राधिकृत अधिकारी द्वारा एंव खसरा सीमा प्रमाणीकरण तहसीलदार व पटवारी द्वारा किया गया है।
3. आवेदित योजना में पार्क व ठोस कचरा प्रबंधन हेतु भूमि आरक्षित रखी गयी है।
4. उक्त आवासीय योजना मानचित्र टाउनशिप पॉलिसी–2010 के प्रावधानानुसार जारी किया गया है।
5. उक्त आवासीय योजना मानचित्र पर पैरामीटर्स भवन विनियम–2020 के देय होगे।
6. उक्त आवासीय योजना का राजस्व रिकॉर्ड अनुसार क्षेत्रफल को मौके पर उपलब्ध भूमि के क्षेत्रफल से मिलान करते हुए टाउनशिप पॉलिसी के प्रावधान अनुसार मानचित्र जारी किया गया है।
7. आन्तरिक विकास कार्य के एवज में 12.5 प्रतिशत क्षेत्रफल के निम्न भूखण्ड जविप्रा में रहन रखे जाते है:–

भूखण्ड संख्या	क्षेत्रफल
2	101.27
3	98.26
18	76.29
19	59.78
20	55.52
21	50.97
22	46.26
23	41.75
74	565.28
कुल भूखण्ड –09	कुल क्षेत्रफल :1095.38 वर्गमीटर

(तनवीर सिंह संधू)
तहसीलदार जोन–11

(उदयसिंह वर्मा)
उप नगर नियोजक जोन–11

(उपेन्द्र कुमार शर्मा)
उपायुक्त जोन–11

(महावीर सिंह मीणा)
उप नगर नियोजक
बी.पी.सी. (एल.पी.)

(प्रीति गुप्ता)
अति. मुख्य नगर नियोजक
बी.पी.सी.(एल.पी.)

DRAWING TITLE - EXTERNAL SAUCER DRAIN & RAIN WATER CHAMBER PIPE ROUTE WITH HARVESTING PIT PLAN

	RAIN WATER CHAMBER 450X450 MM
	SAUCER DRAIN
	RAIN WATER PIPE SLOP 1:200

KEY-PLAN

KHASRA PLAN

मास्टर विकास योजना 2011 के अनुसार भू उपयोग
भूखण्डों की निर्माण स्थिति :–
आवासीय व्यावसायिक
1. पूर्ण / आंशिक निर्मित भूखण्ड –
2. चार दीवारी निर्मित भूखण्ड –
3. खाली भूखण्ड –
कुल भूखण्ड
मौके के अनुसार योजना का भू उपयोग व तकनिकी विश्लेषण :–

SR.NO.	LANDUSE	AREA(Sq.mtr)	%%
1	RESIDENTIAL	8037.82	57.79%
2	RETAIL COMM.	258.75	01.87%
3	PARKING	91.11	00.65%
	PARK	702.34	05.04%
4	SWM+MT+PU	92.31	00.66%
5	ROAD	4727.67	33.99%
SCHEME AREA		13910.00	100.00%

;kstuk dh Hkweh dh jk–Hkw–jk– vf/kfu;e 90 dh /kkjk 90 dh dk;Zokgh ,oa ekSds ij Hkwfe dk izekihdj.k esjs }kjk fd;k x;kA ;kstuk dh iwjh Hkwfe izkf/kdj.k esa fufgr gks pqdh gSA

uke
rglhynkj

uke
mik;qDr tksu%&

ch–ih–lh @ th– ,y– lh– dh SCBd la[;k fnukad dh vuqikyuk esa ;kstuk ekufp= Lohd'r dj tkjh fd;k x;kA

NAME OF SCHEME :–KANISHKA ENCLAVE–I
VILLAGE :– RENWAL
TEH. :– MADHORAJPURA , JAIPUR.

ZONE NO. SECTOR NO.

SCALE 1=750 DRG. NO.

A.T.P. ZONE D.T.P. S.T.P.

JAIPUR DEVELOPMENT AUTHORITY JAIPUR

PROPOSED LAYOUT PLAN OF SCHEME

PLATINUM ENCLAVE

AT VILL. RENWAL ,TEH. PHAGI

SCALE:-1=750

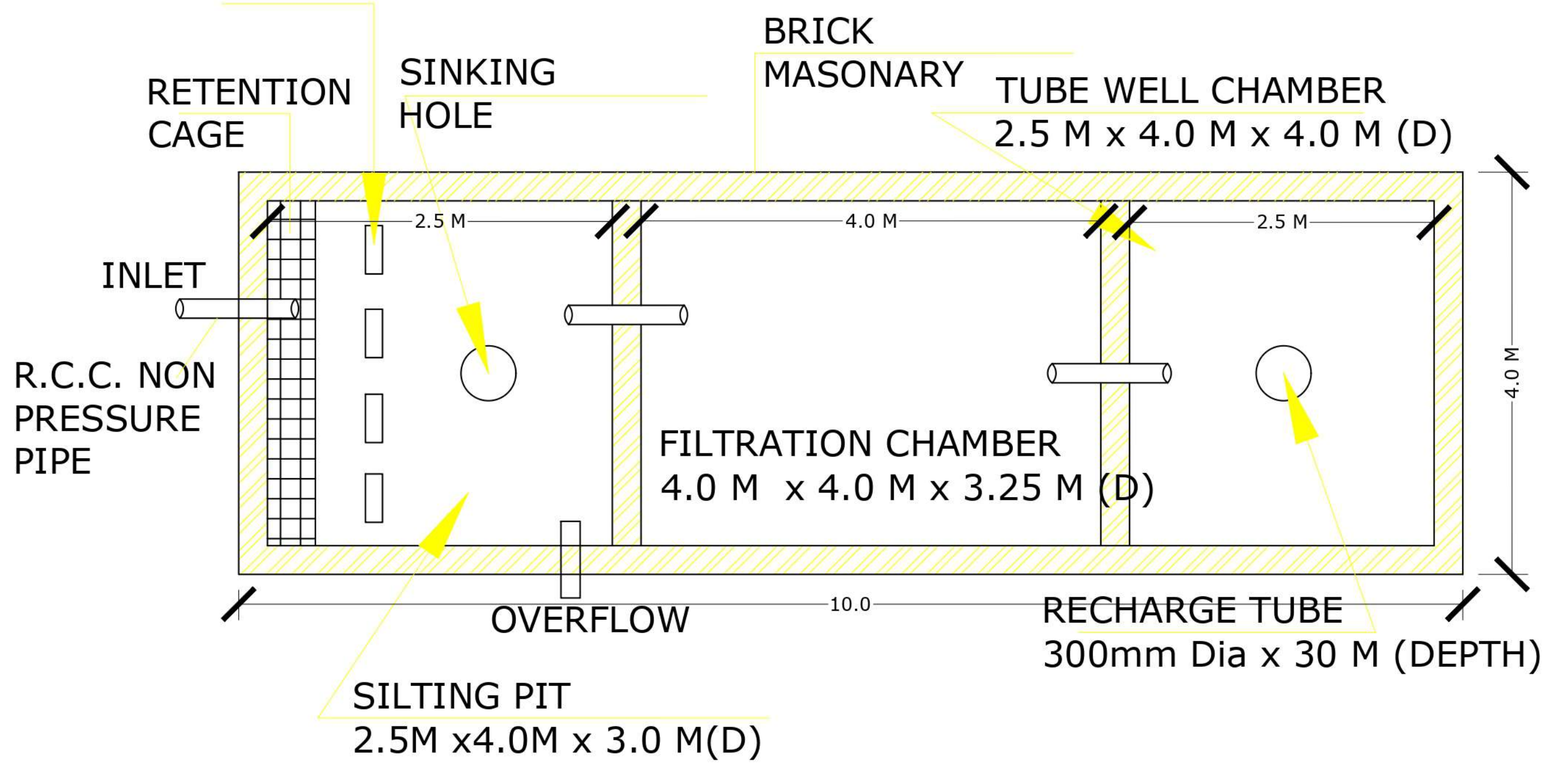

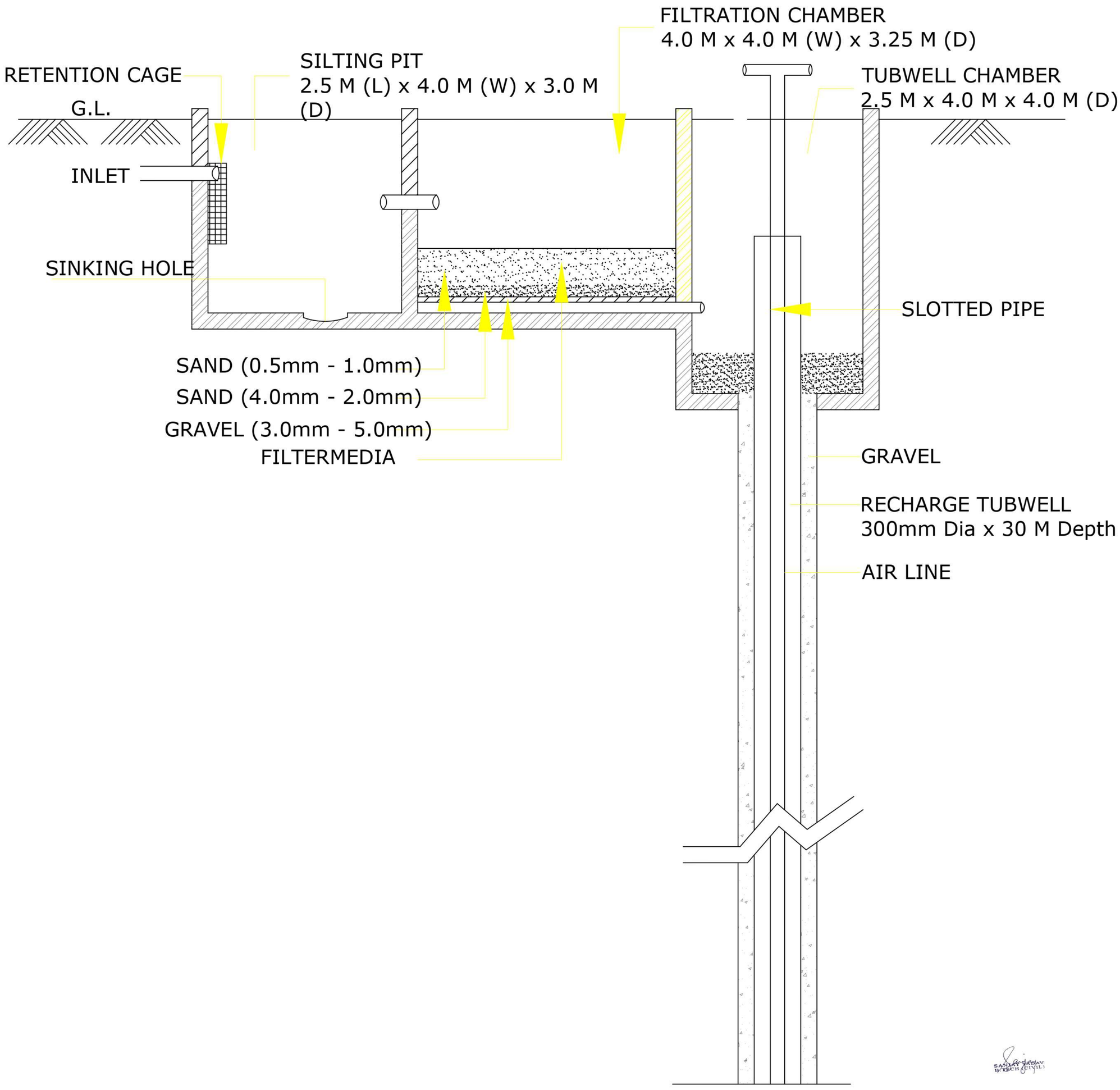

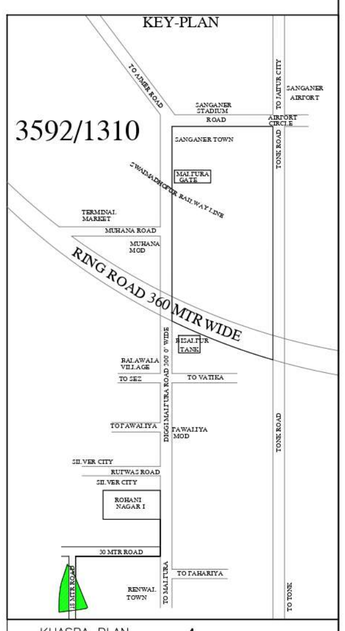

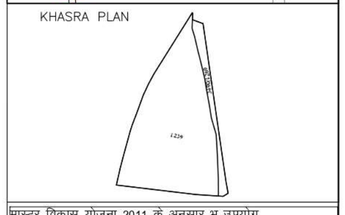

मास्टर विकास योजना 2011 के अनुसार भू उपयोग
भूखण्डों की निर्माण स्थिति :–

आवासीय व्यावसायिक

1. पूर्ण / आंशिक निर्मित भूखण्ड –
2. चार दीवारी निर्मित भूखण्ड –
3. खाली भूखण्ड –

कुल भूखण्ड

मौके के अनुसार योजना का भू उपयोग व तकनिकी विश्लेषण :–

SR.NO.	LANDUSE	AREA(Sq.mtr)	%%
1	RESIDENTIAL	8037.82	57.79%
2	RETAIL COMM.	258.75	01.87%
3	PARKING	91.11	00.65%
	PARK	702.34	05.04%
4	SWM+MT+PU	92.31	00.66%
5	ROAD	4727.67	33.99%
SCHEME AREA		13910.00	100.00%

;kstuk dh Hkweh dh jk–Hkw–jk– vf/kfu;e,a dh /kkjk 90 dh dk;Zokgh ,oa ekSds ij Hkwfe dk izekihdj.k esjs }kjk fd;k x;kA ;kstuk dh iwjh Hkwfe izkf/kdj.k esa fufgr gks pqdh gSA

uke
rglhynkj

uke
mik;qDr tksu%&

ch–ih–lh @ th– ,y– lh– dh SCBd la[;k fnukad dh vuqikyuk esa ;kstuk ekufp= Lohd'r dj tkjh fd;k x;kA

NAME OF SCHEME :–KANISHKA ENCLAVE–I
VILLAGE :– RENWAL
TEH. :– MADHORAJPURA , JAIPUR.

ZONE NO. SECTOR NO.

SCALE 1=750 DRG. NO.

A.T.P. ZONE D.T.P. S.T.P.

JAIPUR DEVELOPMENT AUTHORITY JAIPUR

DRAWING TITLE -
RAIN WATER HARVESTING PIT DETAIL